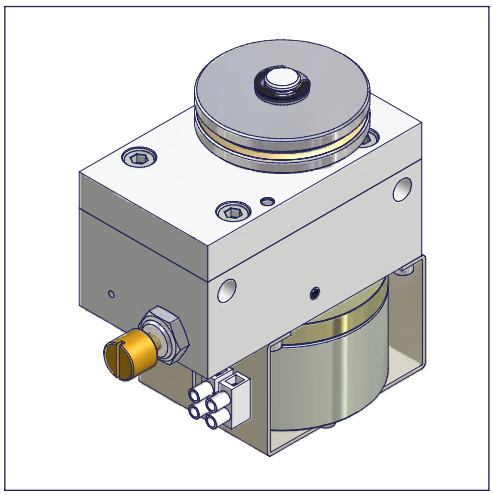

LR36-K-F-109

SCHNETZ

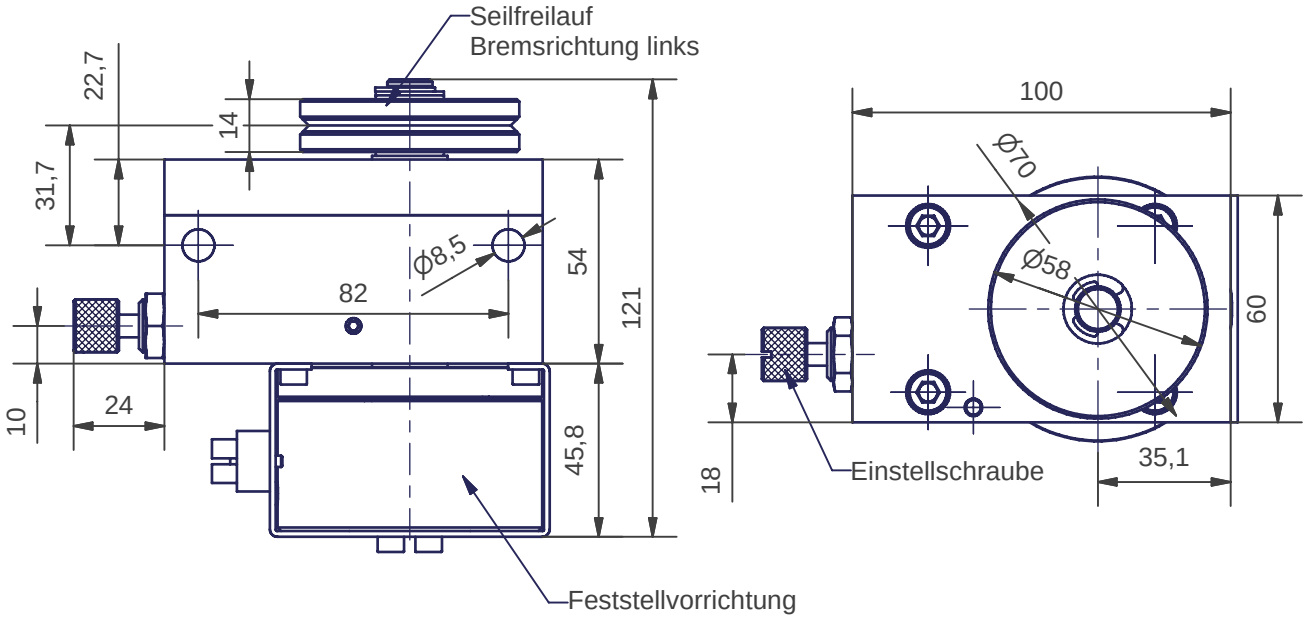

Bestellbezeichnung	LR-36-K-F-109
max.zul. Zugkraft	400 N (am Seil)
max.zul. Spannkraft	400 N (am Seil)
max.zul. Querkraft	800 N (an Welle)
Losbrechkraft	8 N
max.zul. Geschwindigkeit	0,4 m/s
Haltekraft Feststeller	400 N (am Seil)
Leistung Feststeller	P =3 W ,Ed =100% ,U =24 V dc
soll. Geschwindigkeit	0,08 m/s bis 0,2 m/s (Brandschutztore)
max. Anzugsmoment	24 Nm (Befestigungsschraube M8)
Einsatztemperatur	-15 °C bis +40 °C
max.zul.Betriebstemperatur	50 °C
Gewicht	2,2 kg
Prüfnummer	MPA NRW DO 15.2
Bremswirkung	einseitig links,durch wenden der Seilreibscheibe umkehrbar
Seilfreilauf	WirkØ 58 für Seil Ø3DIN 3060FE1770 SZ SPA 6x19 Drähte

Albert Schnetz
Geisenhausenerstraße 20
81379 München

Telefon 089 / 748 901-0
Telefax 089 / 748 901-20

http://www.schnetz.de
info@schnetz.de

Stand 12/2005

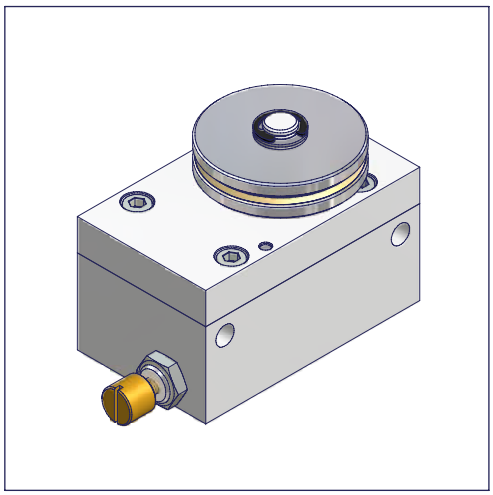

LR36-K-112

SCHNETZ

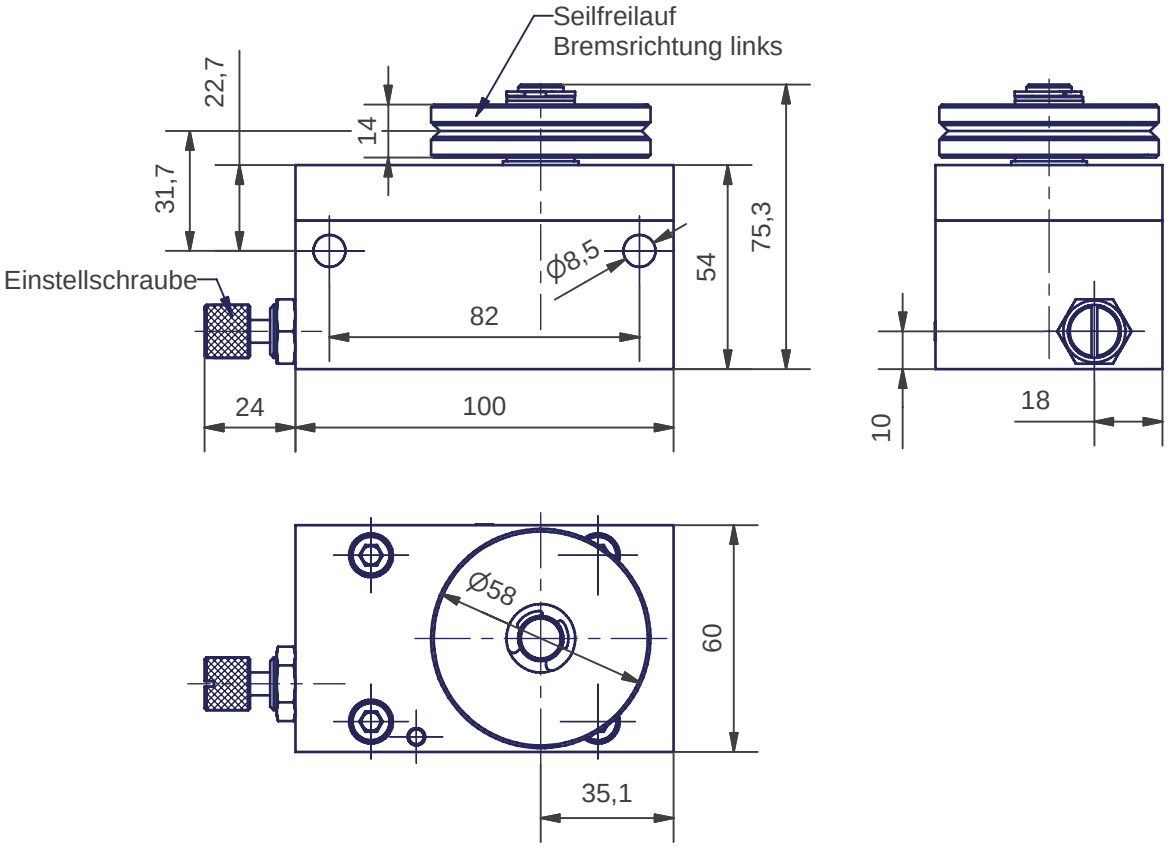

Bestellbezeichnung	LR-36-K-112
max.zul. Zugkraft	400 N (am Seil)
max.zul. Spannkraft	400 N (am Seil)
max.zul. Querkraft	800 N (an Welle)
Losbrechkraft	5 N
max.zul. Geschwindigkeit	0,4 m/s
soll. Geschwindigkeit	0,08 m/s bis 0,2 m/s (Brandschutztore)
max. Anzugsmoment	24 Nm (Befestigungsschraube M8)
Einsatztemperatur	-15 °C bis +40 °C
max.zul.Betriebstemperatur	50 °C
Gewicht	1,03 kg
Prüfnummer	MPA NRW DO 15.2
Bremswirkung	einseitig links,durch wenden der Seilreibscheibe umkehrbar
Seilfreilauf	für Seil 3DIN 3060FE1770 SZ SPA 6x19=114Drähte

Albert Schnetz
Geisenhausenerstraße 20
81379 München

Telefon 089 / 748 901-0
Telefax 089 / 748 901-20

http://www.schnetz.de
info@schnetz.de

Stand 12/2005

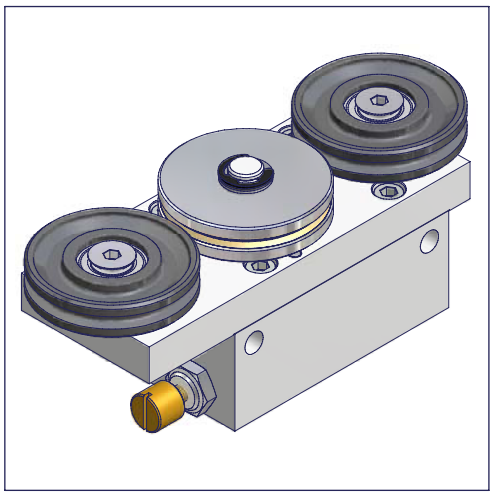

LR36-136

SCHNETZ

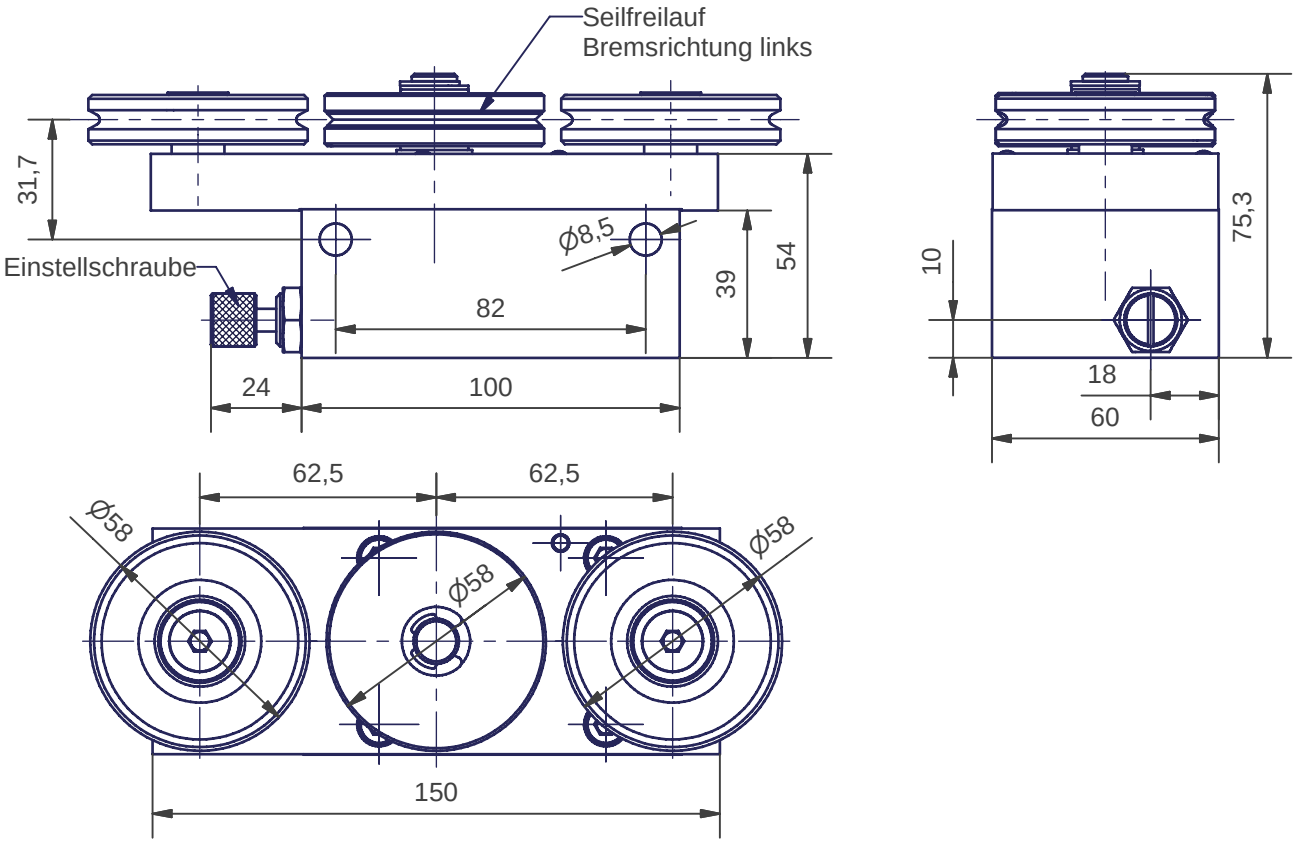

Bestellbezeichnung	LR-36-136
max.zul. Zugkraft	400 N (am Seil)
max.zul. Spannkraft	400 N (am Seil)
max.zul. Querkraft	800 N (an Welle)
Losbrechkraft	5 N
max.zul. Geschwindigkeit	0,4 m/s
soll. Geschwindigkeit	0,08 m/s bis 0,2 m/s (Brandschutztore)
max. Anzugsmoment	24 Nm (Befestigungsschraube M8)
Einsatztemperatur	-15 °C bis +40 °C
max.zul.Betriebstemperatur	50 °C
Gewicht	1,27 kg
Prüfnummer	MPA NRW DO 15.2
Bremswirkung	einseitig links,durch wenden der Seilreibscheibe umkehrbar
Seilfreilauf	WirkØ 58 für Seil Ø3DIN 3060FE1770 SZ SPA 6x19 Drähte

Albert Schnetz
Geisenhausenerstraße 20
81379 München

Telefon 089 / 748 901-0
Telefax 089 / 748 901-20

http://www.schnetz.de
info@schnetz.de

Stand 12/2005

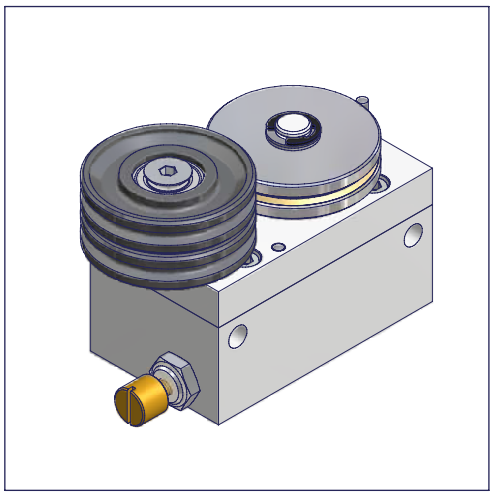

LR36-K-139

SCHNETZ

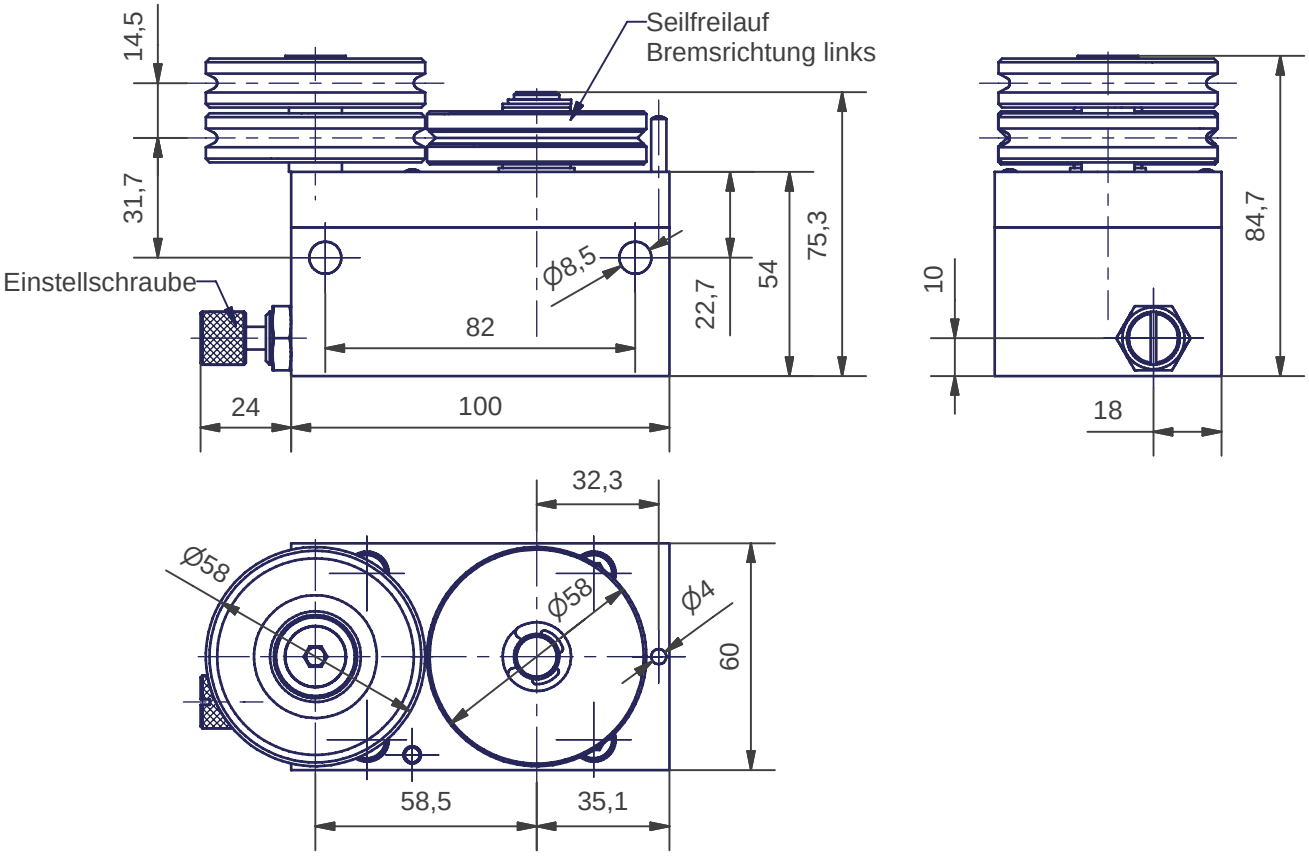

Bestellbezeichnung	LR-36-K-139
max.zul. Zugkraft	400 N (am Seil)
max.zul. Spannkraft	400 N (am Seil)
max.zul. Querkraft	800 N (an Welle)
Losbrechkraft	5 N
max.zul. Geschwindigkeit	0,4 m/s
soll. Geschwindigkeit	0,08 m/s bis 0,2 m/s (Brandschutztore)
max. Anzugsmoment	24 Nm (Befestigungsschraube M8)
Einsatztemperatur	-15 °C bis +40 °C
max.zul.Betriebstemperatur	50 °C
Gewicht	1,12 kg
Prüfnummer	MPA NRW DO 15.2
Bremswirkung	einseitig links,durch wenden der Seilreibscheibe umkehrbar
Seilfreilauf	WirkØ 58 für Seil Ø3DIN 3060FE1770 SZ SPA 6x19 Drähte

Albert Schnetz
Geisenhausenerstraße 20
81379 München

Telefon 089 / 748 901-0
Telefax 089 / 748 901-20

http://www.schnetz.de
info@schnetz.de

Stand 12/2005

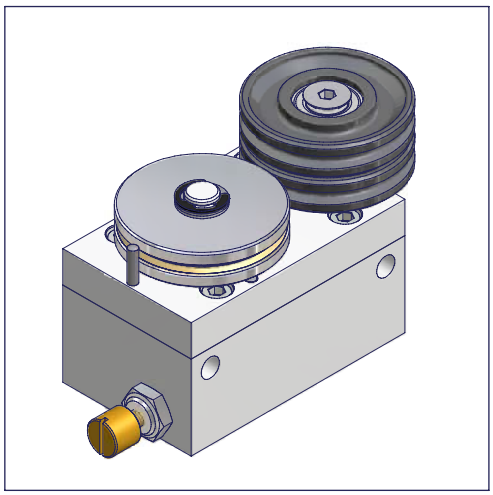

LR36-K-140

SCHNETZ

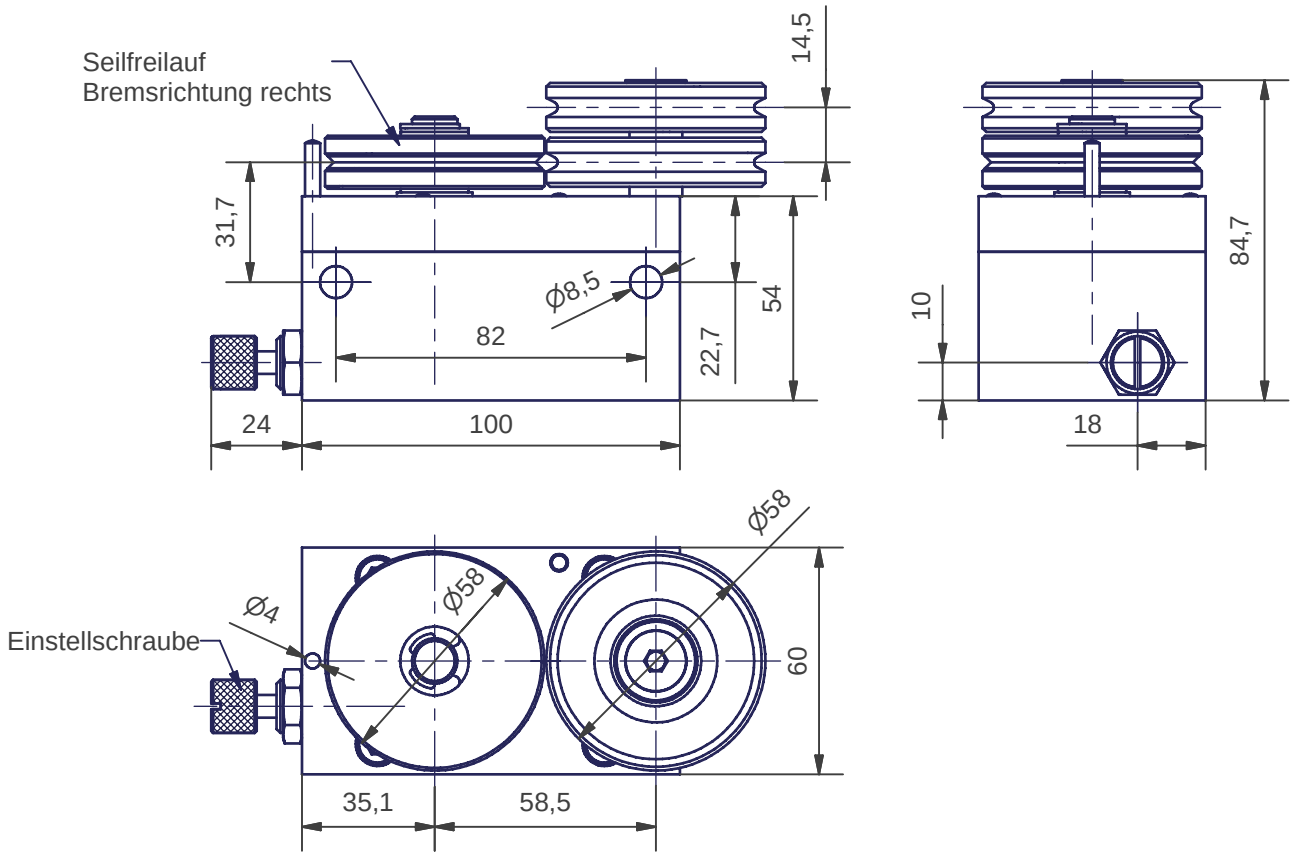

Bestellbezeichnung	LR-36-K-140
max.zul. Zugkraft	400 N (am Seil)
max.zul. Spannkraft	400 N (am Seil)
max.zul. Querkraft	800 N (an Welle)
Losbrechkraft	5 N
max.zul. Geschwindigkeit	0,4 m/s
soll. Geschwindigkeit	0,08 m/s bis 0,2 m/s (Brandschutztore)
max. Anzugsmoment	24 Nm (Befestigungsschraube M8)
Einsatztemperatur	-15 °C bis +40 °C
max.zul.Betriebstemperatur	50 °C
Gewicht	1,12 kg
Prüfnummer	MPA NRW DO 15.2
Bremswirkung	einseitig links,durch wenden der Seilreibscheibe umkehrbar
Seilfreilauf	WirkØ 58 für Seil Ø3DIN 3060FE1770 SZ SPA 6x19 Drähte

Albert Schnetz
Geisenhausenerstraße 20
81379 München

Telefon 089 / 748 901-0
Telefax 089 / 748 901-20

http://www.schnetz.de
info@schnetz.de

Stand 12/2005

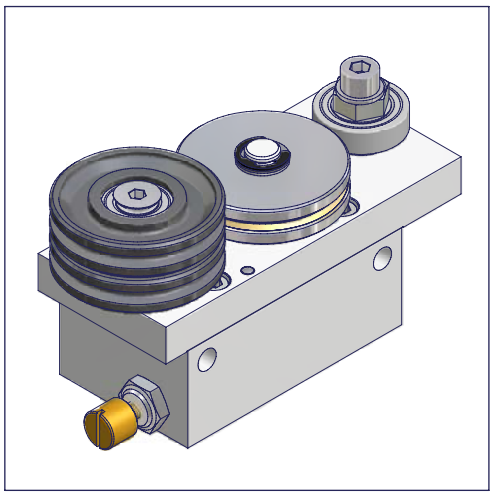

LR36-K-159

SCHNETZ

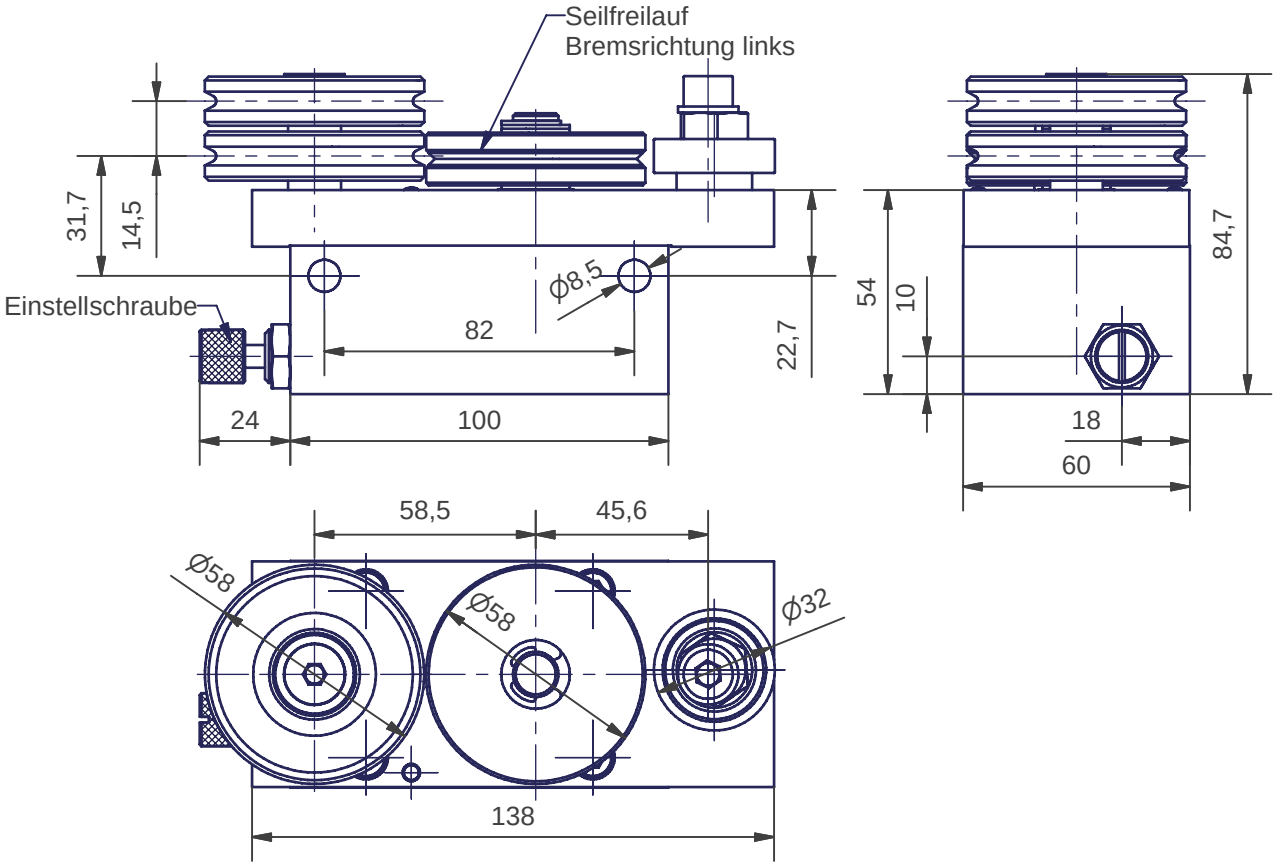

Bestellbezeichnung	LR-36-K-159
max.zul. Zugkraft	400 N (am Seil)
max.zul. Spannkraft	400 N (am Seil)
max.zul. Querkraft	800 N (an Welle)
Losbrechkraft	5 N
max.zul. Geschwindigkeit	0,4 m/s
soll. Geschwindigkeit	0,08 m/s bis 0,2 m/s (Brandschutztore)
max. Anzugsmoment	24 Nm (Befestigungsschraube M8)
Einsatztemperatur	-15 °C bis +40 °C
max.zul.Betriebstemperatur	50 °C
Gewicht	1,3 kg
Prüfnummer	MPA NRW DO 15.2
Bremswirkung	einseitig links,durch wenden der Seilreibscheibe umkehrbar
Seilfreilauf	WirkØ 58 für Seil Ø3DIN 3060FE1770 SZ SPA 6x19 Drähte

Albert Schnetz
Geisenhausenerstraße 20
81379 München

Telefon 089 / 748 901-0
Telefax 089 / 748 901-20

http://www.schnetz.de
info@schnetz.de

Stand 12/2005

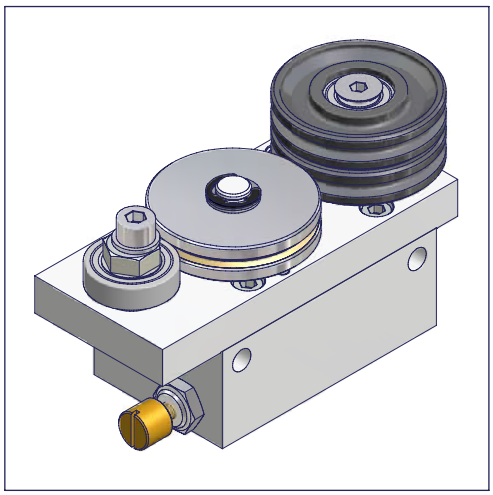

LR36-K-160

SCHNETZ

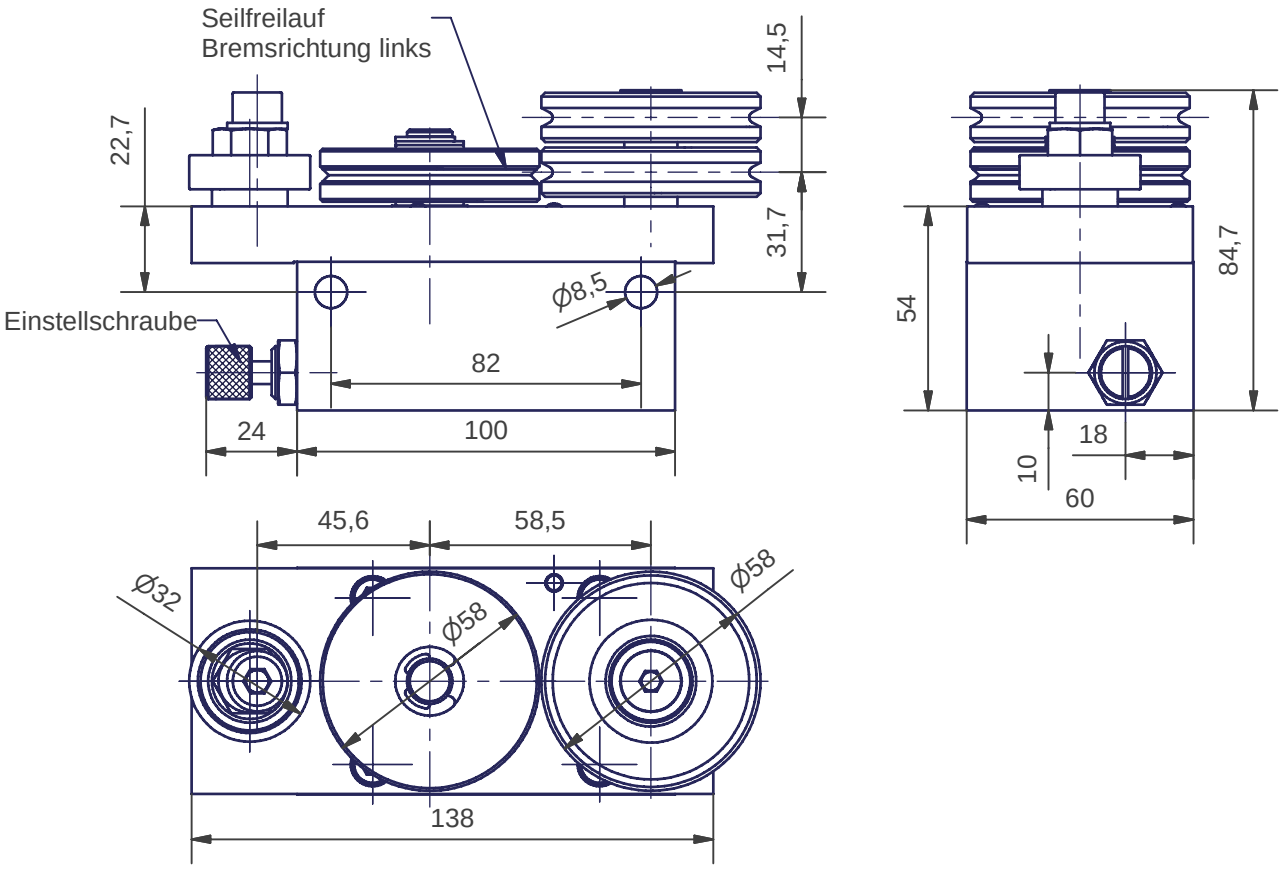

Bestellbezeichnung	LR-36-K-160
max.zul. Zugkraft	400 N (am Seil)
max.zul. Spannkraft	400 N (am Seil)
max.zul. Querkraft	800 N (an Welle)
Losbrechkraft	5 N
max.zul. Geschwindigkeit	0,4 m/s
soll. Geschwindigkeit	0,08 m/s bis 0,2 m/s (Brandschutztore)
max. Anzugsmoment	24 Nm (Befestigungsschraube M8)
Einsatztemperatur	-15 °C bis +40 °C
max.zul.Betriebstemperatur	50 °C
Gewicht	1,3 kg
Prüfnummer	MPA NRW DO 15.2
Bremswirkung	einseitig links,durch wenden der Seilreibscheibe umkehrbar
Seilfreilauf	WirkØ 58 für Seil Ø3DIN 3060FE1770 SZ SPA 6x19 Drähte

Albert Schnetz
Geisenhausenerstraße 20
81379 München

Telefon 089 / 748 901-0
Telefax 089 / 748 901-20

http://www.schnetz.de
info@schnetz.de

Stand 12/2005

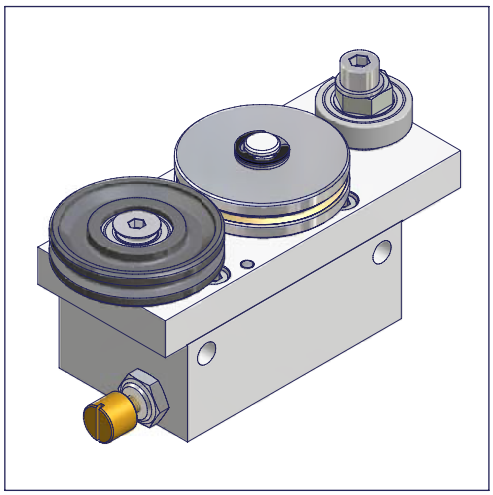

LR36-K-209

SCHNETZ

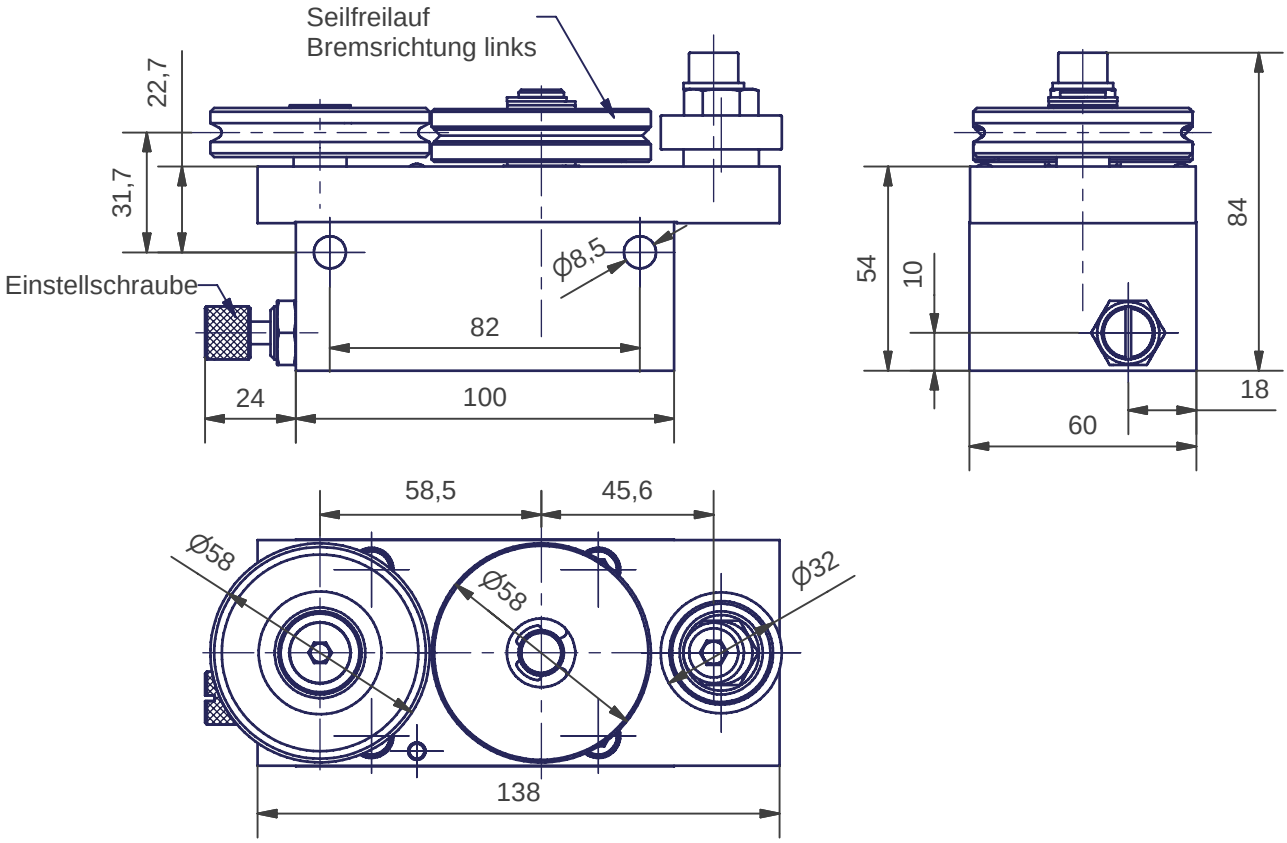

Bestellbezeichnung	LR-36-K-209
max.zul. Zugkraft	400 N (am Seil)
max.zul. Spannkraft	400 N (am Seil)
max.zul. Querkraft	800 N (an Welle)
Losbrechkraft	5 N
max.zul. Geschwindigkeit	0,4 m/s
soll. Geschwindigkeit	0,08 m/s bis 0,2 m/s (Brandschutztore)
max. Anzugsmoment	24 Nm (Befestigungsschraube M8)
Einsatztemperatur	-15 °C bis +40 °C
max.zul.Betriebstemperatur	50 °C
Gewicht	1,25 kg
Prüfnummer	MPA NRW DO 15.2
Bremswirkung	einseitig links,durch wenden der Seilreibscheibe umkehrbar
Seilfreilauf	WirkØ 58 für Seil Ø3DIN 3060FE1770 SZ SPA 6x19 Drähte

Albert Schnetz
Geisenhausenerstraße 20
81379 München

Telefon 089 / 748 901-0
Telefax 089 / 748 901-20

http://www.schnetz.de
info@schnetz.de

Stand 12/2005

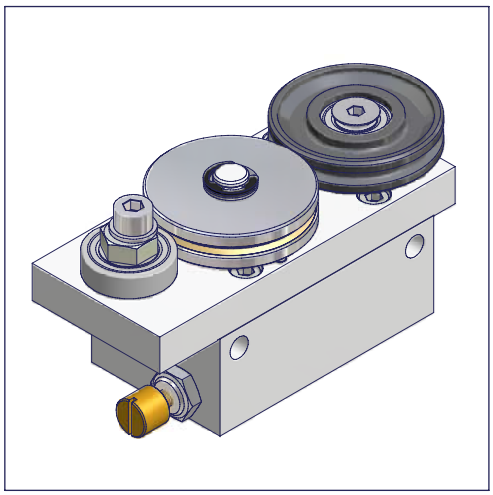

LR36-K-210

SCHNETZ

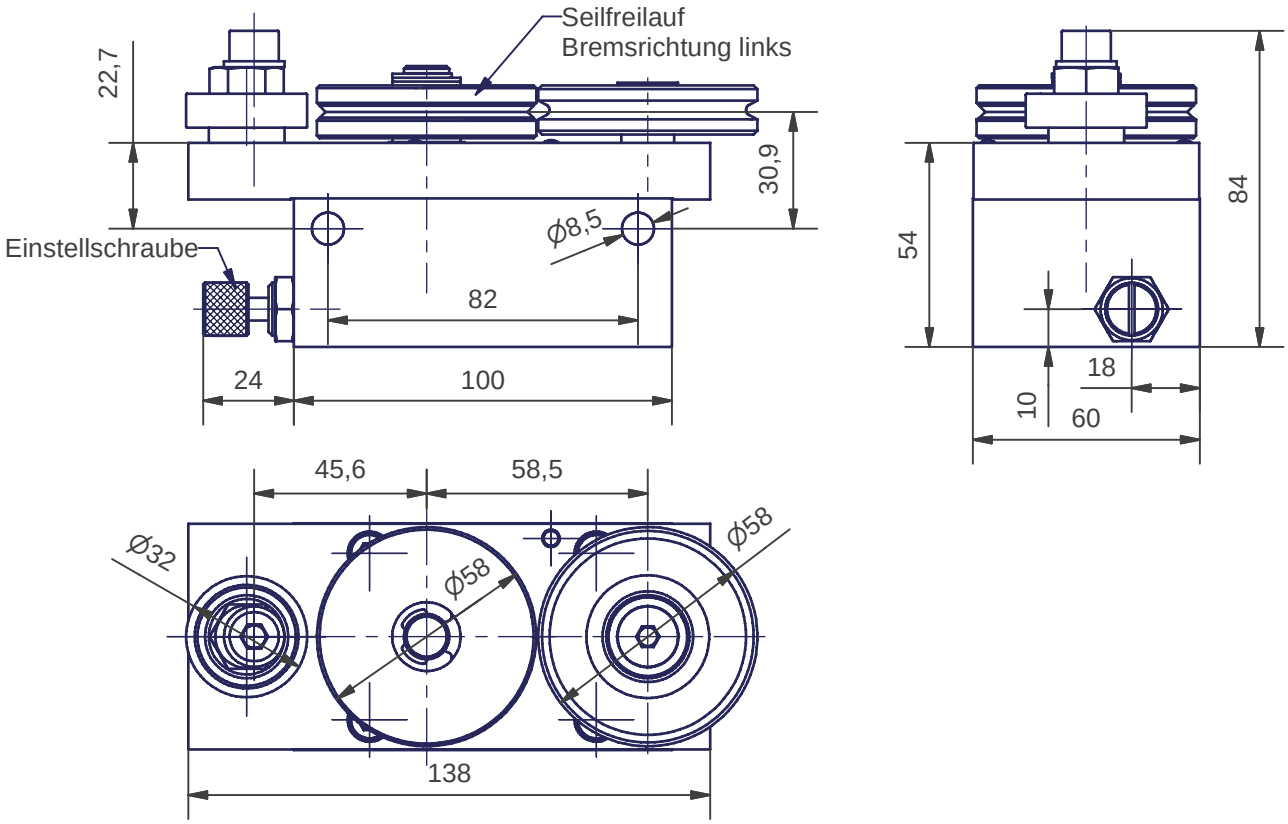

Bestellbezeichnung	LR-36-K-210
max.zul. Zugkraft	400 N (am Seil)
max.zul. Spannkraft	400 N (am Seil)
max.zul. Querkraft	800 N (an Welle)
Losbrechkraft	5 N
max.zul. Geschwindigkeit	0,4 m/s
soll. Geschwindigkeit	0,08 m/s bis 0,2 m/s (Brandschutztore)
max. Anzugsmoment	24 Nm (Befestigungsschraube M8)
Einsatztemperatur	-15 °C bis +40 °C
max.zul.Betriebstemperatur	50 °C
Gewicht	1,24 kg
Prüfnummer	MPA NRW DO 15.2
Bremswirkung	einseitig links,durch wenden der Seilreibscheibe umkehrbar
Seilfreilauf	WirkØ 58 für Seil Ø3DIN 3060FE1770 SZ SPA 6x19 Drähte

Albert Schnetz
Geisenhausenerstraße 20
81379 München

Telefon 089 / 748 901-0
Telefax 089 / 748 901-20

http://www.schnetz.de
info@schnetz.de

Stand 12/2005

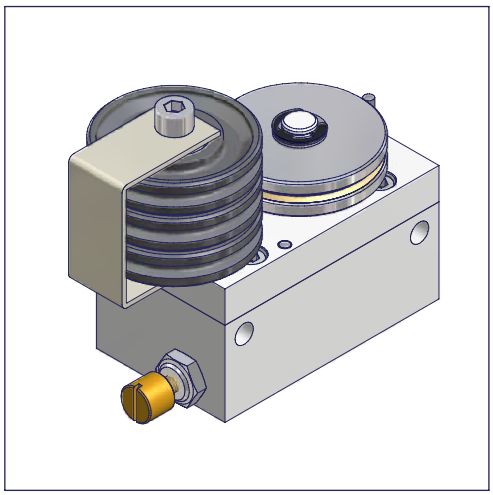

LR36-K-212

SCHNETZ

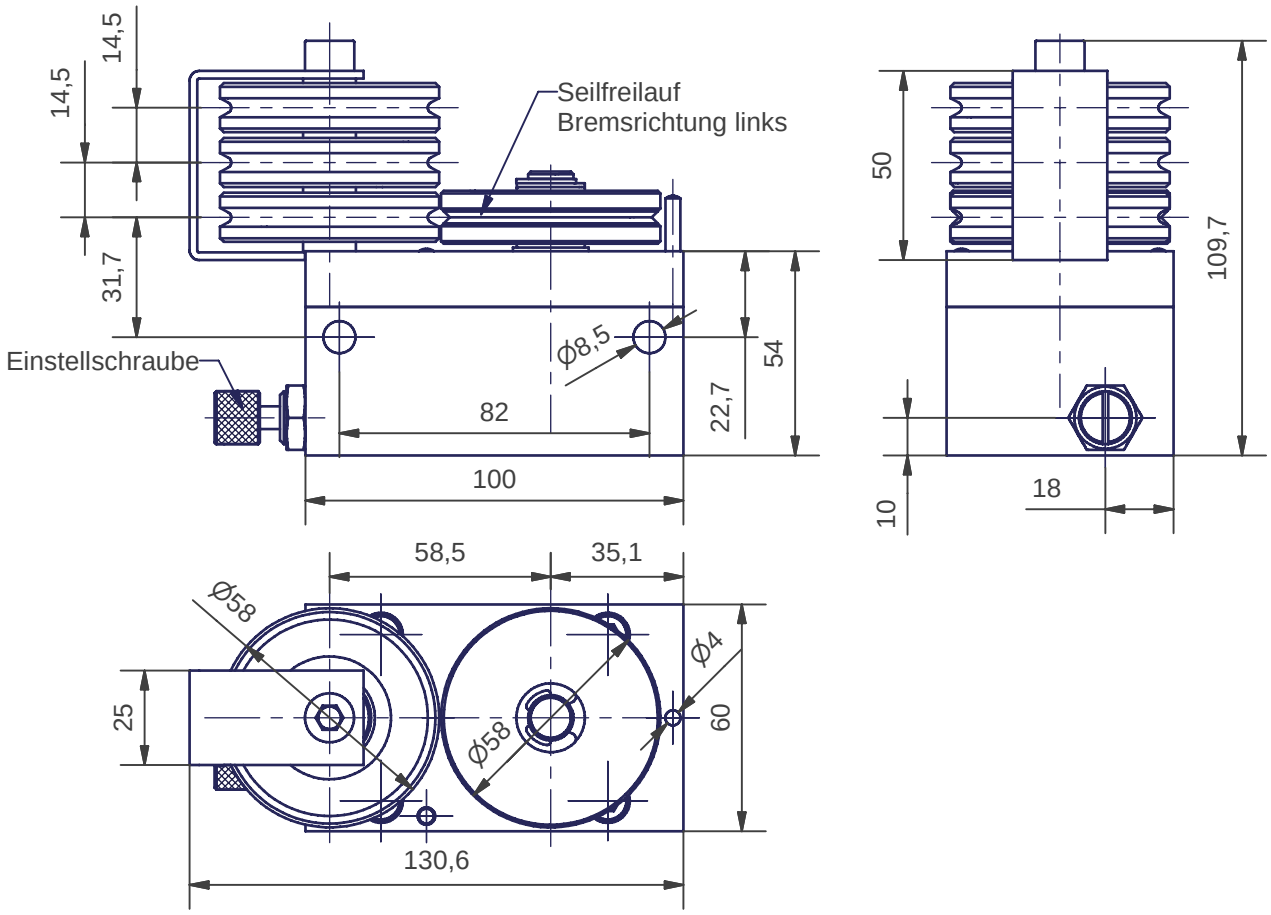

Bestellbezeichnung	LR-36-K-212
max.zul. Zugkraft	400 N (am Seil)
max.zul. Spannkraft	400 N (am Seil)
max.zul. Querkraft	800 N (an Welle)
Losbrechkraft	5 N
max.zul. Geschwindigkeit	0,4 m/s
soll. Geschwindigkeit	0,08 m/s bis 0,2 m/s (Brandschutztore)
max. Anzugsmoment	24 Nm (Befestigungsschraube M8)
Einsatztemperatur	-15 °C bis +40 °C
max.zul.Betriebstemperatur	50 °C
Gewicht	1,25 kg
Prüfnummer	MPA NRW DO 15.2
Bremswirkung	einseitig links,durch wenden der Seilreibscheibe umkehrbar
Seilfreilauf	WirkØ 58 für Seil Ø3DIN 3060FE1770 SZ SPA 6x19 Drähte

Albert Schnetz
Geisenhausenerstraße 20
81379 München

Telefon 089 / 748 901-0
Telefax 089 / 748 901-20

http://www.schnetz.de
info@schnetz.de

Stand 12/2005

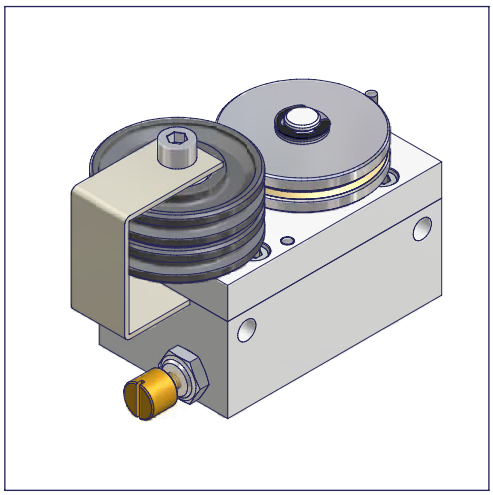

LR36-K-221

SCHNETZ

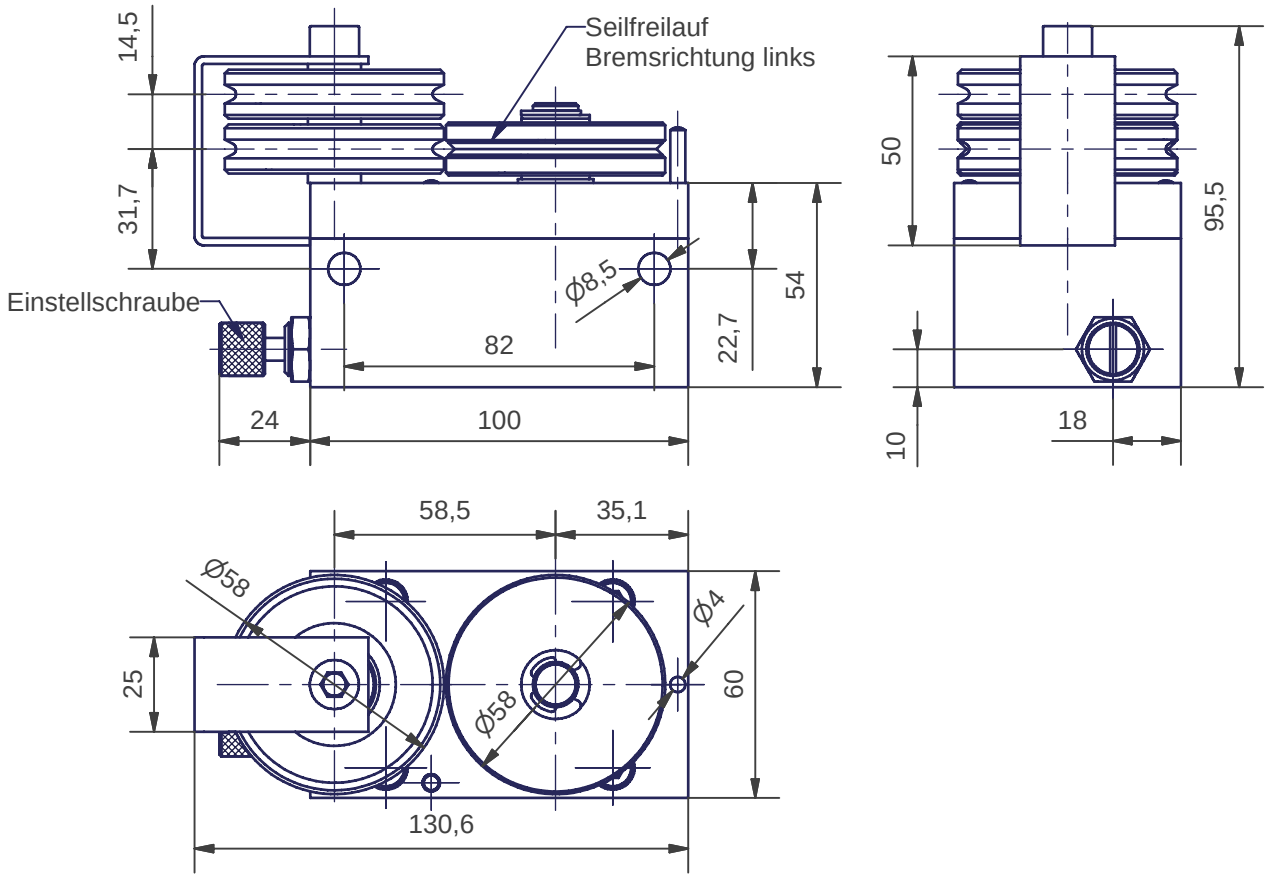

Bestellbezeichnung	LR-36-K-221
max.zul. Zugkraft	400 N (am Seil)
max.zul. Spannkraft	400 N (am Seil)
max.zul. Querkraft	800 N (an Welle)
Losbrechkraft	5 N
max.zul. Geschwindigkeit	0,4 m/s
soll. Geschwindigkeit	0,08 m/s bis 0,2 m/s (Brandschutztore)
max. Anzugsmoment	24 Nm (Befestigungsschraube M8)
Einsatztemperatur	-15 °C bis +40 °C
max.zul.Betriebstemperatur	50 °C
Gewicht	1,19 kg
Prüfnummer	MPA NRW DO 15.2
Bremswirkung	einseitig links,durch wenden der Seilreibscheibe umkehrbar
Seilfreilauf	WirkØ 58 für Seil Ø3DIN 3060FE1770 SZ SPA 6x19 Drähte

Albert Schnetz
Geisenhausenerstraße 20
81379 München

Telefon 089 / 748 901-0
Telefax 089 / 748 901-20

http://www.schnetz.de
info@schnetz.de

Stand 12/2005